Цифровые технологии в энергетической системе ЦОД

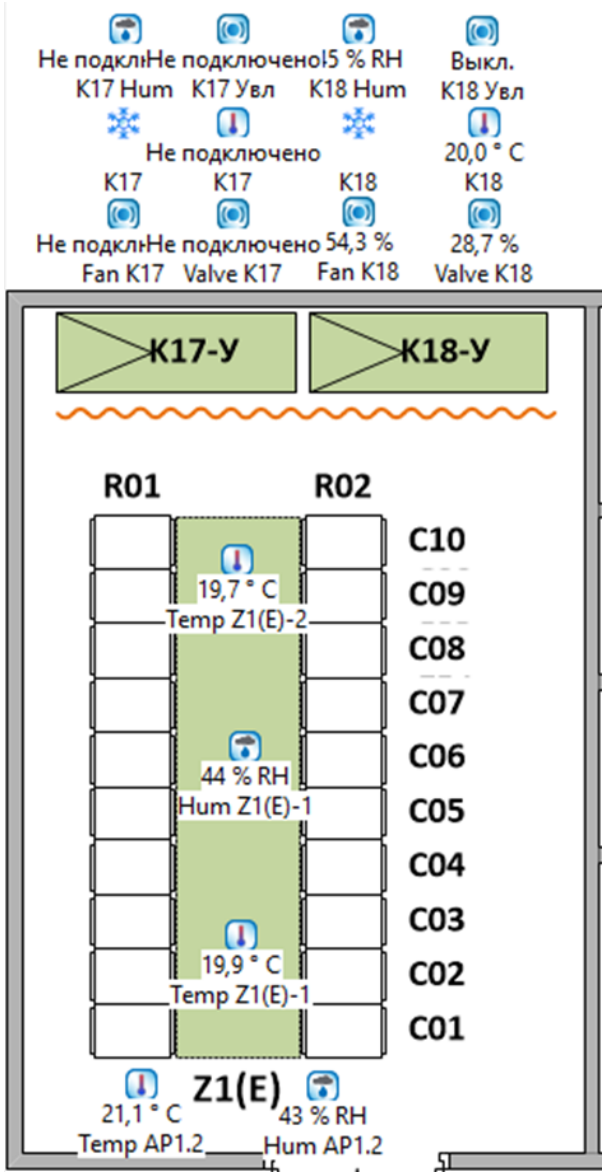
Не подкл
K17 Hum
Не подключено
K17 Увл
5 % RH
K18 Hum
Выкл.
K18 Увл
Не подключено
K17
K17
K18
20,0 ° C
K18
Не подкл
Fan K17
Не подключено
Valve K17
54,3 %
Fan K18
28,7 %
Valve K18
K17-У
K18-У
R01
R02
C10
C09
C08
C07
C06
C05
C04
C03
C02
C01
19,7 ° C
Temp Z1(E)-2
44 % RH
Hum Z1(E)-1
19,9 ° C
Temp Z1(E)-1
Z1(E)
21,1 ° C
Temp AP1.2
43 % RH
Hum AP1.2

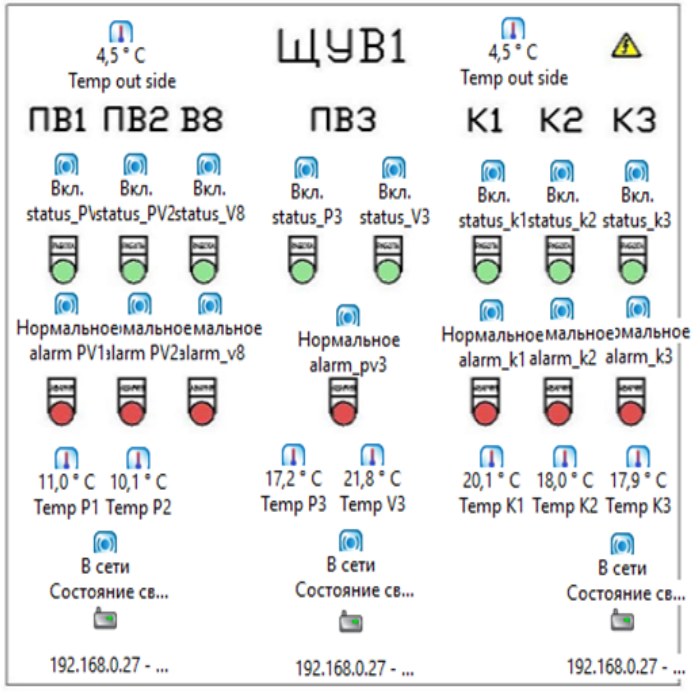
4,5 ° C
Temp out side
ЩУВ1
4,5 ° C
Temp out side
ПВ1 ПВ2 В8
ПВ3
К1 К2 К3
Вкл.
status_P
Вкл.
status_PV2
Вкл.
status_V8
Вкл.
status_P3
Вкл.
status_V3
Вкл.
status_k1
Вкл.
status_k2
Вкл.
status_k3
Нормальное
alarm PV1
Нормальное
alarm PV2
Нормальное
alarm_v8
Нормальное
alarm_pv3
Нормальное
alarm_k1
Нормальное
alarm_k2
Нормальное
alarm_k3
11,0 ° C
Temp P1
10,1 ° C
Temp P2
17,2 ° C
Temp P3
21,8 ° C
Temp V3
20,1 ° C
Temp K1
18,0 ° C
Temp K2
17,9 ° C
Temp K3
В сети
Состояние св...
В сети
Состояние св...
В сети
Состояние св...
192.168.0.27 - ...
192.168.0.27 - ...
192.168.0.27 - ...

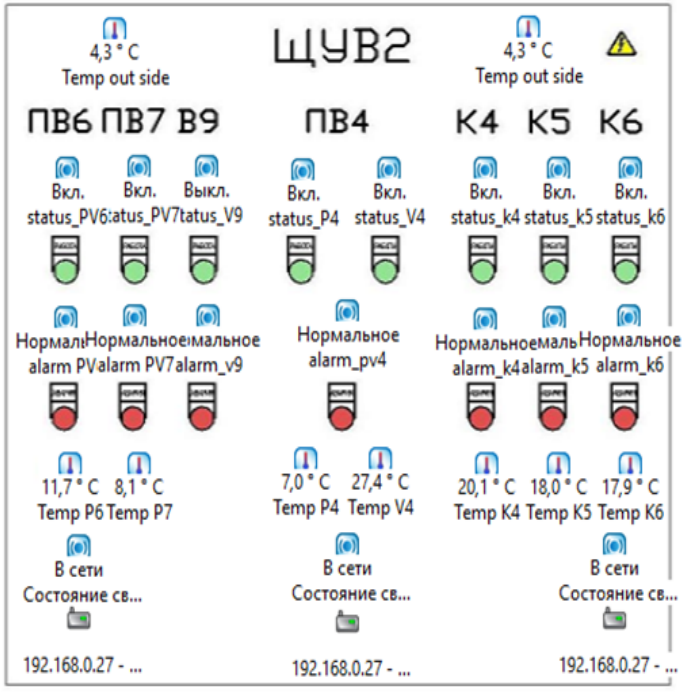
4,3 ° C
Temp out side
ЩУВ2
4,3 ° C
Temp out side
ПВ6 ПВ7 В9
ПВ4
К4 К5 К6
Вкл.
status_PV6
Вкл.
status_PV7
Выкл.
status_V9
Вкл.
status_P4
Вкл.
status_V4
Вкл.
status_k4
Вкл.
status_k5
Вкл.
status_k6
Нормальное
alarm PV6
Нормальное
alarm PV7
Нормальное
alarm_v9
Нормальное
alarm_pv4
Нормальное
alarm_k4
Нормальное
alarm_k5
Нормальное
alarm_k6
11,7 ° C
Temp P6
8,1 ° C
Temp P7
7,0 ° C
Temp P4
27,4 ° C
Temp V4
20,1 ° C
Temp K4
18,0 ° C
Temp K5
17,9 ° C
Temp K6
В сети
Состояние св...
В сети
Состояние св...
В сети
Состояние св...
192.168.0.27 - ...
192.168.0.27 - ...
192.168.0.27 - ...

Стойки

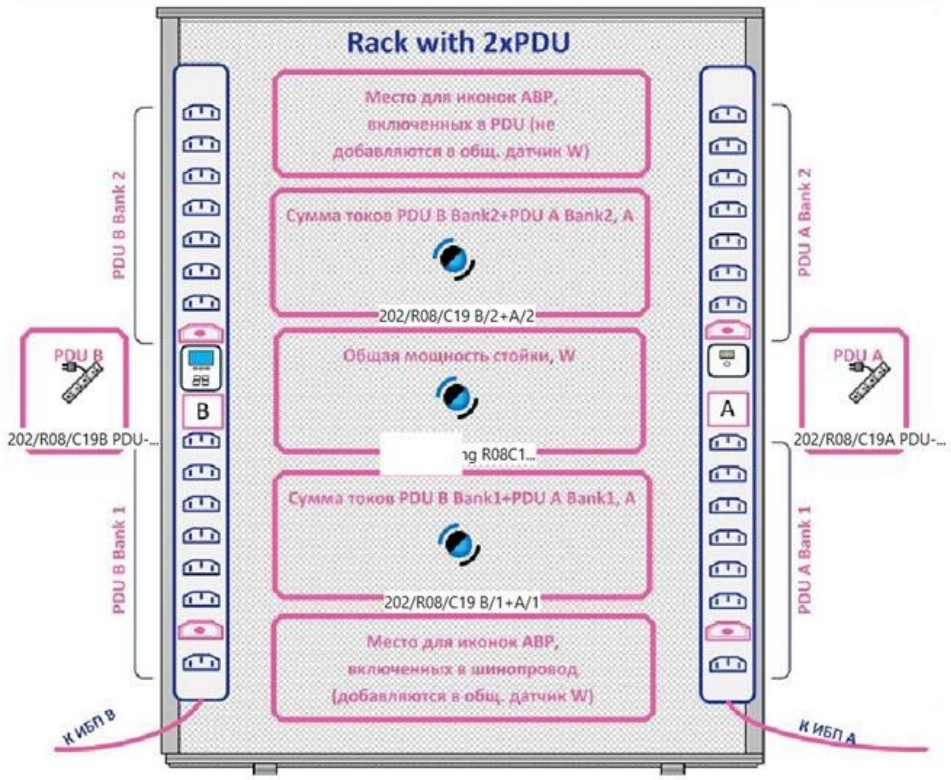

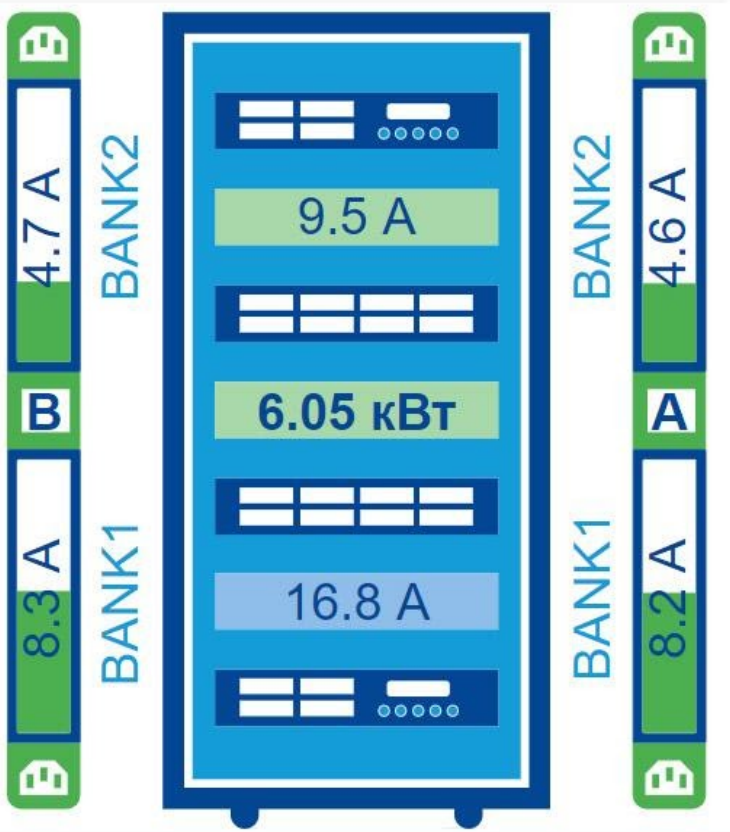

Было | **Стало**

Серверные.

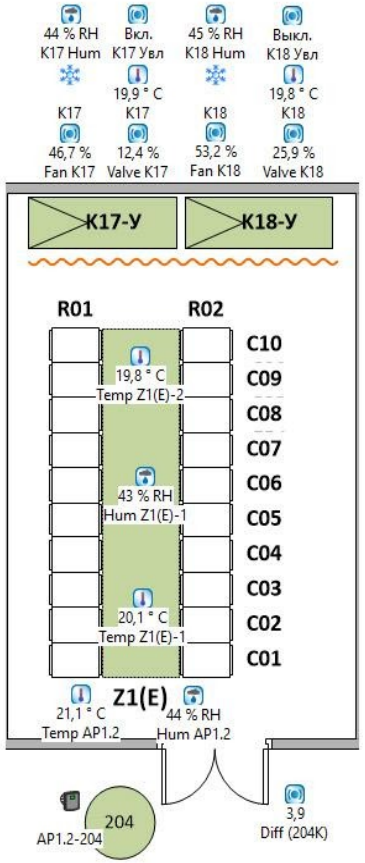

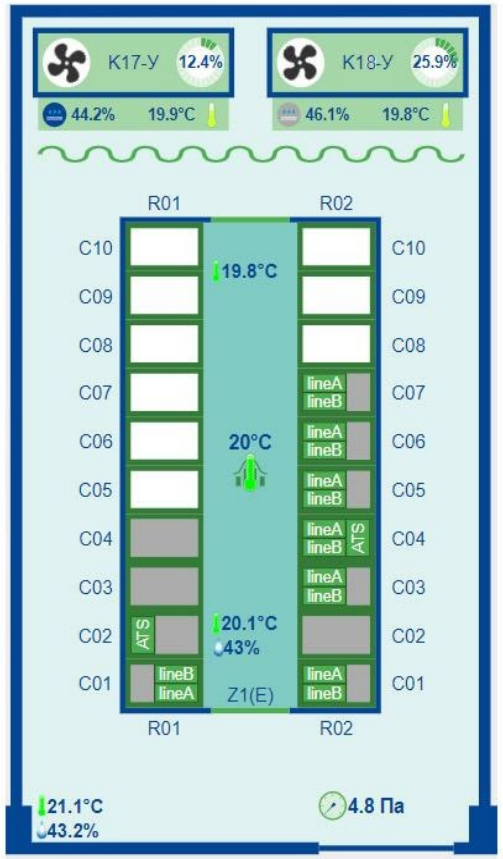

Было | **Стало**

Фрагмент ГРЩ

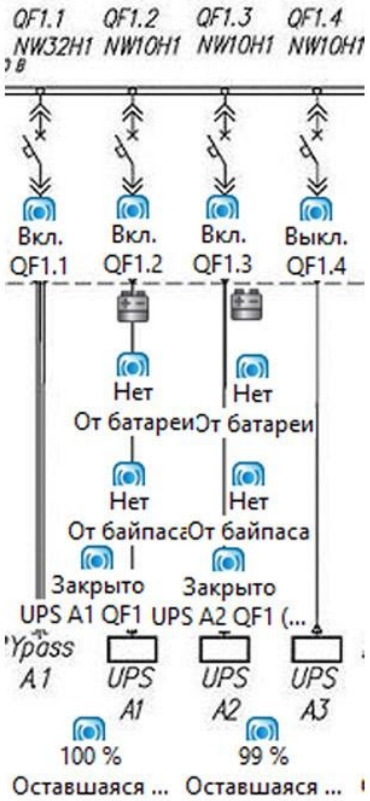

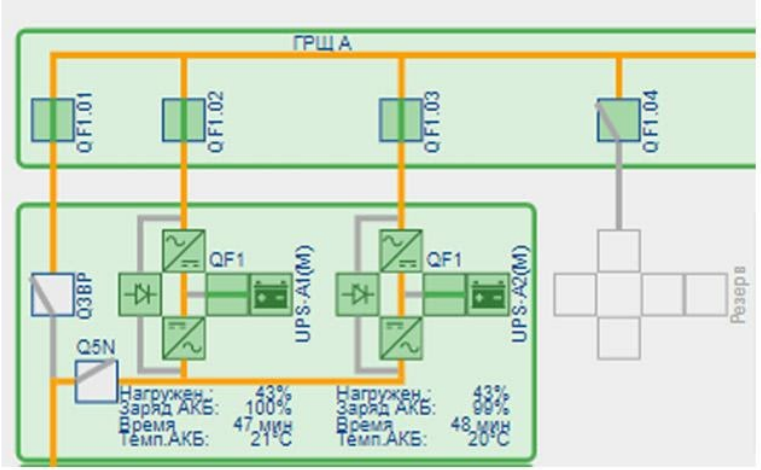

Было | **Стало**

Щит управления вентиляцией.

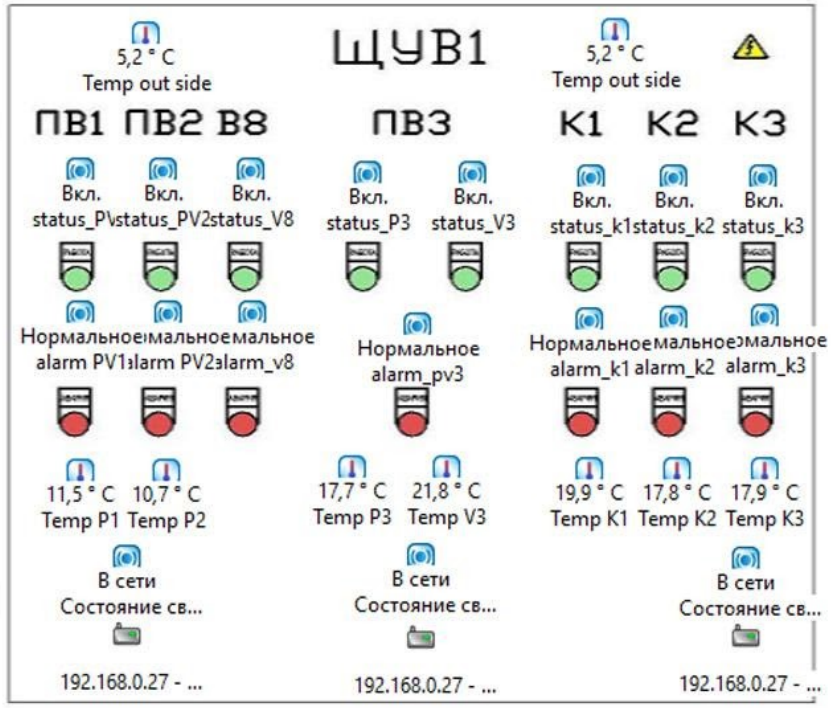

Было | **Стало**
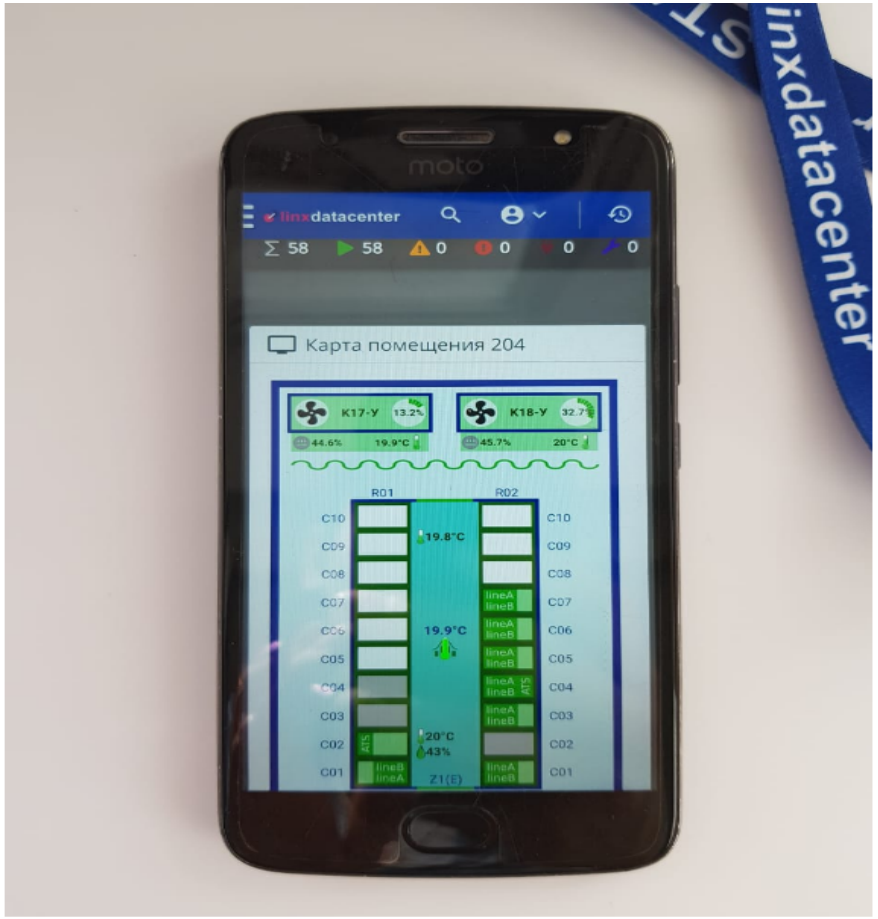
Вся система под рукой