Модульные средства пожаротушения «ТУНГУС»

АКЦИОНЕРНОЕ ОБЩЕСТВО
ИСТОЧНИК ПЛЮС
www.antifire.org

Модульные установки пожаротушения тонкораспыленной водой (МУПТВ)

ТУНГУС

АКЦИОНЕРНОЕ ОБЩЕСТВО
ИСТОЧНИК ПЛЮС
www.antifire.org

Модули тонкораспыленной воды МУПТВ

www.antifire.org

МУПТВ-18,5

МУПТВ-13,5

МУПТВ-30

АО «Источник Плюс» разработало и внедрило в серийное производство несколько модификаций МУПТВ «Тунгус». Модули содержащие 13,5, 18,5 и 30 литров огнетушащего вещества предназначены для локализации и тушения пожаров классов А, В и электрооборудования, находящегося под напряжением до 1000 В площадью до 30,2 м^2 с высоты до 9 метров.

Схема МУПТВ

www.antifire.org

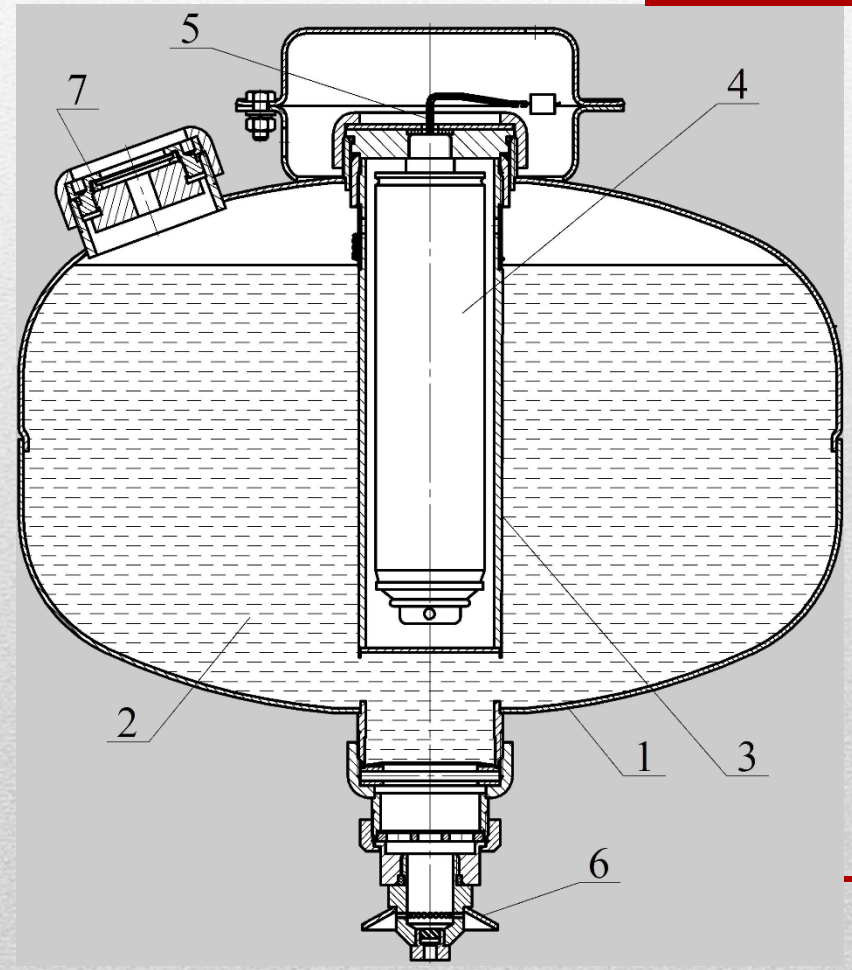

1 – корпус МУПТВ
2 – огнетушащее вещество
3 – герметичный корпус газогенерирующего устройства
4 – источник холодного газа
5 – элемент электропусковой
6 – насадок-распылитель
7 – предохранительный клапан

Модули тонкораспыленной воды МУПТВ

www.antifire.org

ИХГ нового поколения позволяют обеспечить низкую, с минимальными разбросами по времени, инерционность МУПТВ, не превышающую 2…3 с от момента подачи пускового импульса до начала выхода ОТВ, и поддержание постоянного давления в корпусе модуля в процессе выпуска ОТВ. Форсунка конструктивно выполнена таким образом, чтобы тонкораспыленный поток ОТВ при равномерном распределении обладал также высокой скоростью подачи в очаг пожара, что весьма важно для преодоления его каплями конвекционных потоков от источника пожара.

Модули тонкораспыленной воды МУПТВ

АКЦИОНЕРНОЕ ОБЩЕСТВО ИСТОЧНИК ПЛЮС www.antifire.org

www.antifire.org

МУПТВ «Тунгус» предназначены для применения в качестве исполнительных устройств в автоматических установках пожаротушения. Кроме этого МУПТВ могут быть укомплектованы электронными узлами запуска,

с которыми изделие обретает функцию самосрабатывания и используется в качестве автономной модульной установки пожаротушения тонкораспыленной водой.

Модули тонкораспыленной воды МУПТВ

АКЦИОНЕРНОЕ ОБЩЕСТВО ИСТОЧНИК ПЛЮС www.antifire.org

www.antifire.org

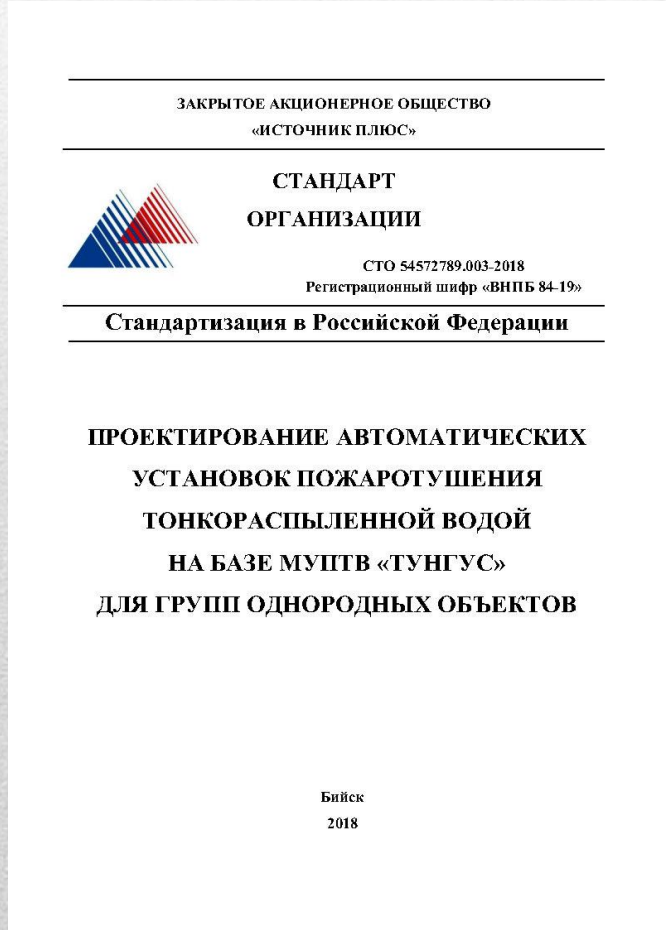

ЗАКРЫТОЕ АКЦИОНЕРНОЕ ОБЩЕСТВО
«ИСТОЧНИК ПЛЮС»

СТАНДАРТ
ОРГАНИЗАЦИИ

СТО 54572789.003-2018
Регистрационный шифр «ВНПБ 84-19»

Стандартизация в Российской Федерации

ПРОЕКТИРОВАНИЕ АВТОМАТИЧЕСКИХ УСТАНОВОК ПОЖАРОТУШЕНИЯ ТОНКОРАСПЫЛЕННОЙ ВОДОЙ НА БАЗЕ МУПТВ «ТУНГУС» ДЛЯ ГРУПП ОДНОРОДНЫХ ОБЪЕКТОВ

Бийск
2018

АО «Источник Плюс» совместно с ФГОУ ВПО Академии ГПС МЧС России. Разработан стандарт организации рекомендации по проектированию и применению установок пожаротушения тонкораспыленной водой на базе МУПТВ «Тунгус».

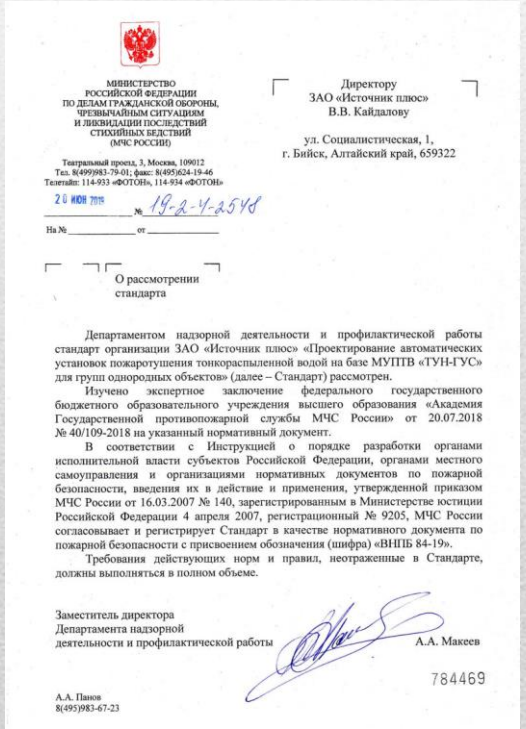

МИНИСТЕРСТВО
РОССИЙСКОЙ ФЕДЕРАЦИИ
ПО ДЕЛАМ ГРАЖДАНСКОЙ ОБОРОНЫ,
ЧРЕЗВЫЧАЙНЫМ СИТУАЦИЯМ
И ЛИКВИДАЦИИ ПОСЛЕДСТВИЙ
СТИХИЙНЫХ БЕДСТВИЙ
(МЧС РОССИИ)

Театральный проезд, 3, Москва, 109012
Тел. 8(499)983-79-01; факс: 8(495)624-19-46
Телетайп: 114-933 «ФОТОН», 114-934 «ФОТОН»

20 ИЮН 2018 № 19-2-4-2548

На № от

Директору
ЗАО «Источник плюс»
В.В. Кайдалову

ул. Социалистическая, 1,
г. Бийск, Алтайский край, 659322

О рассмотрении
стандарта

Департаментом надзорной деятельности и профилактической работы стандарт организации ЗАО «Источник плюс» «Проектирование автоматических установок пожаротушения тонкораспыленной водой на базе МУПТВ «ТУН-ГУС» для групп однородных объектов» (далее – Стандарт) рассмотрен.

Изучено экспертное заключение федерального государственного бюджетного образовательного учреждения высшего образования «Академия Государственной противопожарной службы МЧС России» от 20.07.2018 № 40/109-2018 на указанный нормативный документ.

В соответствии с Инструкцией о порядке разработки органами исполнительной власти субъектов Российской Федерации, органами местного самоуправления и организациями нормативных документов по пожарной безопасности, введения их в действие и применения, утвержденной приказом МЧС России от 16.03.2007 № 140, зарегистрированным в Министерстве юстиции Российской Федерации 4 апреля 2007, регистрационный № 9205, МЧС России согласовывает и регистрирует Стандарт в качестве нормативного документа по пожарной безопасности с присвоением обозначения (шифра) «ВНПБ 84-19».

Требования действующих норм и правил, неотраженные в Стандарте, должны выполняться в полном объеме.

Заместитель директора
Департамента надзорной
деятельности и профилактической работы А.А. Макеев

784469

А.А. Панов
8(495)983-67-23

Модули тонкораспыленной воды МУПТВ

АКЦИОНЕРНОЕ ОБЩЕСТВО ИСТОЧНИК ПЛЮС www.antifire.org

www.antifire.org

ЕВРАЗИЙСКИЙ ЭКОНОМИЧЕСКИЙ СОЮЗ

ЕАС

СЕРТИФИКАТ СООТВЕТСТВИЯ

№ ЕАЭС RU C-RU.ПБ97.В.00118/21

Серия RU № 0285319

ОРГАН ПО СЕРТИФИКАЦИИ

Орган по сертификации ФГБОУ ВО «Академия Государственной противопожарной службы Министерства Российской Федерации по делам гражданской обороны, чрезвычайным ситуациям и ликвидации последствий стихийных бедствий». Место нахождения: 129366, РОССИЯ, город Москва, ул. Бориса Галушкина, 4. Адрес места осуществления деятельности: 129366, РОССИЯ, город Москва, ул. Бориса Галушкина, дом 4, стр. 2, 3. Регистрационный номер аттестата аккредитации: RA.RU.11ПБ97. Дата регистрация аттестата аккредитации: от 01.07.2015. Телефон +74956172727,доб. 2656.
Адрес электронной почты: oserf@academygps.ru

ЗАЯВИТЕЛЬ

Акционерное общество «Источник Плюс».
Место нахождения: 659322, Россия, Алтайский край, г. Бийск, ул. Социалистическая, дом 1.
Адрес места осуществления деятельности: 659322, Россия, Алтайский край, г. Бийск, ул. Социалистическая, дом 1.
Номер государственной регистрации: 1022200557620. Номер телефона: +7 (385) 430-70-40.
Адрес электронной почты: aggruzdev@mail.ru.

ИЗГОТОВИТЕЛЬ

Акционерное общество «Источник Плюс».
Место нахождения: 659322, Россия, Алтайский край, г. Бийск, ул. Социалистическая, дом 1.
Адрес места осуществления деятельности: 659322, Россия, Алтайский край, г. Бийск, ул. Социалистическая, дом 1.
Номер государственной регистрации: 1022200557620. Номер телефона: +7 (385) 430-70-40.
Адрес электронной почты: aggruzdev@mail.ru.

ПРОДУКЦИЯ

Модульные установки пожаротушения тонкораспыленной водой (МУПТВ) (см. Приложение № 0774797), выпускаемые по ТУ 28.99.39-024-54572789-2021, ТУ 28.99.39-028-54572789-2021, ТУ 28.99.39-027-54572789-2021, ТУ 28.99.39-031-54572789-2021.
Серийный выпуск.

КОД ТН ВЭД ЕАЭС 8424 10 000 0

СООТВЕТСТВУЕТ ТРЕБОВАНИЯМ

ТР ЕАЭС 043/2017 "О требованиях к средствам обеспечения пожарной безопасности и пожаротушения"

СЕРТИФИКАТ СООТВЕТСТВИЯ ВЫДАН НА ОСНОВАНИИ

Акта о результатах анализа состояния производства сертифицируемой продукции № 0429ЕАС-2021 от 23.03.2021 г. (ОС Академия ГПС МЧС России рег. № RA.RU.11ПБ97 от 01.07.2015 г.);
Протокола сертификационных испытаний № 035-2021 от 16.04.2021 г. (ИЛ ЛСИСТП Академия ГПС МЧС России рег. № RA.RU.21ПЖ15 от 16.04.2015 г.);
Схема сертификации 1с.

ДОПОЛНИТЕЛЬНАЯ ИНФОРМАЦИЯ

ГОСТ Р 53288-2009 "Установки водяного и пенного пожаротушения автоматические. Модульные установки пожаротушения тонкораспыленной водой автоматические. Общие технические требования. Методы испытаний" (пункты 5.8, 5.12, 5.13, 7.1, 11.2).
Условия и сроки хранения, срок службы (годности) указаны в эксплуатационной документации.

СРОК ДЕЙСТВИЯ С 16.04.2021 ПО 15.04.2026 ВКЛЮЧИТЕЛЬНО

Руководитель (уполномоченное лицо) органа по сертификации (подпись) Гоняев Алексей Владимирович (Ф.И.О.)

М.П.

Эксперт (эксперт-аудитор) (эксперты (эксперты-аудиторы)) (подпись) Алешков Александр Михайлович (Ф.И.О.)

Установки пожаротушения тонкораспыленной водой на базе МУПТВ «Тунгус» допускается применять для тушения пожаров классов А, В и Е **согласно ТР ЕАЭС 043/2017 «О требованиях к средствам обеспечения пожарной безопасности и пожаротушения»:**

- в помещениях и сооружениях относящихся к группам 1, 2, 3, 4.1, 4.2 в соответствии с Приложением Б свода правил СП 5.13130.2009 (СП 485.1311500.2020);
- в электроустановках и электрооборудовании, находящихся под напряжением до 1000 В.

Модули тонкораспыленной воды МУПТВ

www.antifire.org

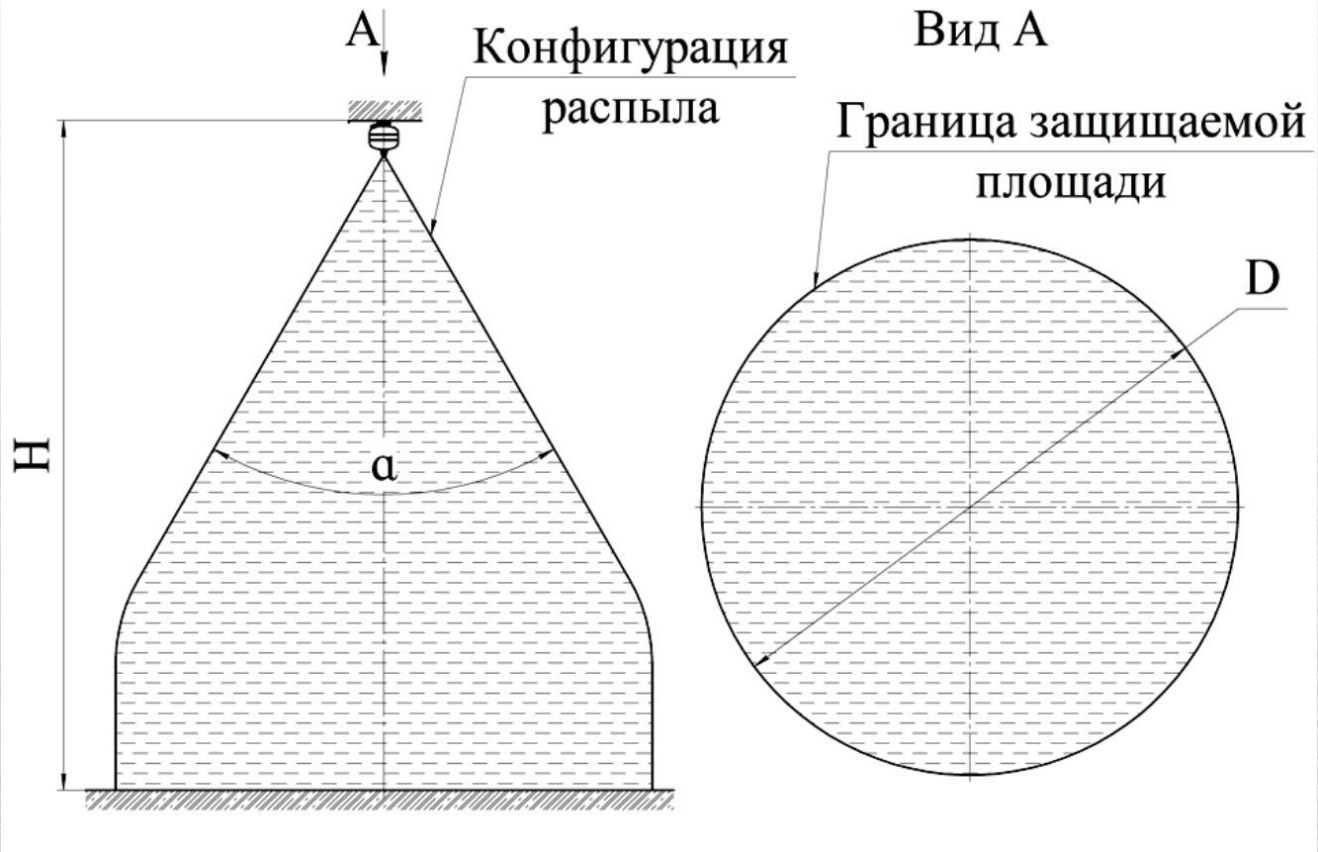

Модули тонкораспыленной воды МУПТВ

www.antifire.org

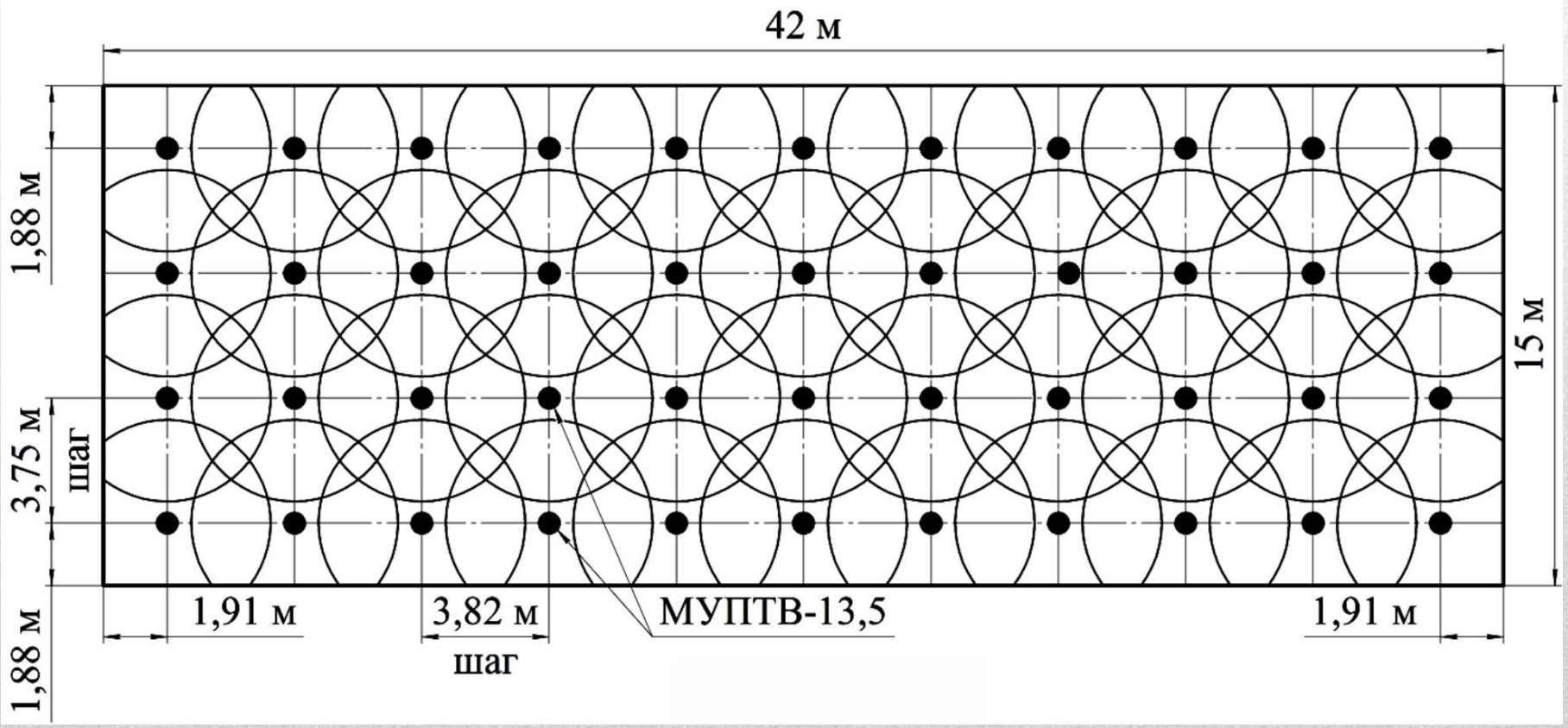

Модули тонкораспыленной воды МУПТВ

www.antifire.org

- Простота проектирования и монтажа значительно отличает МУПТВ «Тунгус» от традиционных автоматических систем водяного пожаротушения, таких как дренчерные и спринклерные, поскольку **полностью исключена необходимость монтажа сети трубной разводки и насосных станций.** Отсутствие избыточного давления в корпусах модулей в процессе хранения и эксплуатации делает их использование **абсолютно безопасным** для человека.

Основные объекты внедрения

www.antifire.org

Объекты с массовым пребыванием людей:

- Торговые центры
- Объекты образования
- Объекты здравоохранения
- Театры
- Музеи
- Офисы

и.т.д.

Внедрение МУПТВ

АКЦИОНЕРНОЕ ОБЩЕСТВО ИСТОЧНИК ПЛЮС www.antifire.org

www.antifire.org

Торговые центры сети «РолБИ»

Внедрение МУПТВ

АКЦИОНЕРНОЕ ОБЩЕСТВО
ИСТОЧНИК ПЛЮС
www.antifire.org

www.antifire.org

помещения ТЦ «Центр оптовой торговли», г. Томск

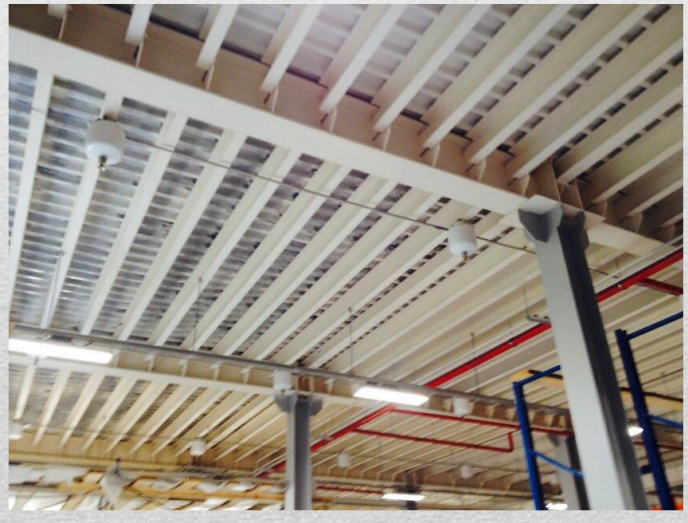

Внедрение МУПТВ

www.antifire.org

Государственный исторический музей Южного Урала, г. Челябинск

Внедрение МУПТВ

www.antifire.org

помещения музея «Енисейского речного пароходства», г. Красноярск

Внедрение МУПТВ

АКЦИОНЕРНОЕ ОБЩЕСТВО
ИСТОЧНИК ПЛЮС
www.antifire.org

www.antifire.org

магазин «DNS» в ТРК «Космос», г. Нижневартовск

Внедрение МУПТВ

АКЦИОНЕРНОЕ ОБЩЕСТВО ИСТОЧНИК ПЛЮС www.antifire.org

www.antifire.org

1) г. Пятигорск, ТЦ «Арбат»;
2) г. Северск, магазин «Спортмастер»;
3) г. Керчь, ТЦ «Таир»;
4) г. Пермь, Инженерно-технологический центр «Куб»;
5) г. Краснодар, Городской краеведческий музей;
6) г. Сочи, Центральный Универмаг;
7) г. Владивосток, складской комплекс «Красная горка» (административные помещения и склады);
8) г. Пермь, Дом Быта «Топаз»;
9) г. Казань, сеть магазинов «Би-Би»;
10) г. Новокузнецк, магазин «Мария Ра»;
11) г. Магнитогорск, Магнитогорский Металлургический Комбинат (административное помещение);
12) г. Ижевск, ТЦ «Кедр»;
13) г. Курган, ТЦ «Аруна»;
14) г. Сулелецк, ТЦ «Магазин игрушек»;
15) г. Владивосток, Завод «Дальприбор»; (административные помещения)
16) г. Шарыпово, ТЦ «Облака»;
17) г. Хабаровск, ТЦ «7-ая столица».

Новые разработки: МУПТВ-18,5 с высотой установки до 9 м.

Тушение модельного очага пожара ранга 233В:

www.antifire.org

Разработан и освоен в производстве **МУПТВ-18,5-ГЗ-ВД** с температурным диапазоном эксплуатации **±50ºС**. Данный модуль также предназначен для тушения очагов пожара классов А, В и Е (электрооборудования, находящегося под напряжением до 1000 В) **с высоты до 9 м**.

Новые разработки МУПТВ

АКЦИОНЕРНОЕ ОБЩЕСТВО ИСТОЧНИК ПЛЮС www.antifire.org

www.antifire.org

МУПТВ-30-ГЗ-ВД (tºС = -10;-30;-50) – предназначенный для пожаротушения через трубную разводку по площади насадками-распылителями «ТРВ-Тунгус-S» или через переходник с насадком-распылителем «ТРВ-Тунгус-Df» для направленной подачи ОТВ из модуля со стены.

Пример защиты помещения с помощью «МУПТВ – 30» с трубной разводкой и 6 форсунками «ТРВ-Тунгус-S»

АКЦИОНЕРНОЕ ОБЩЕСТВО ИСТОЧНИК ПЛЮС www.antifire.org

www.antifire.org

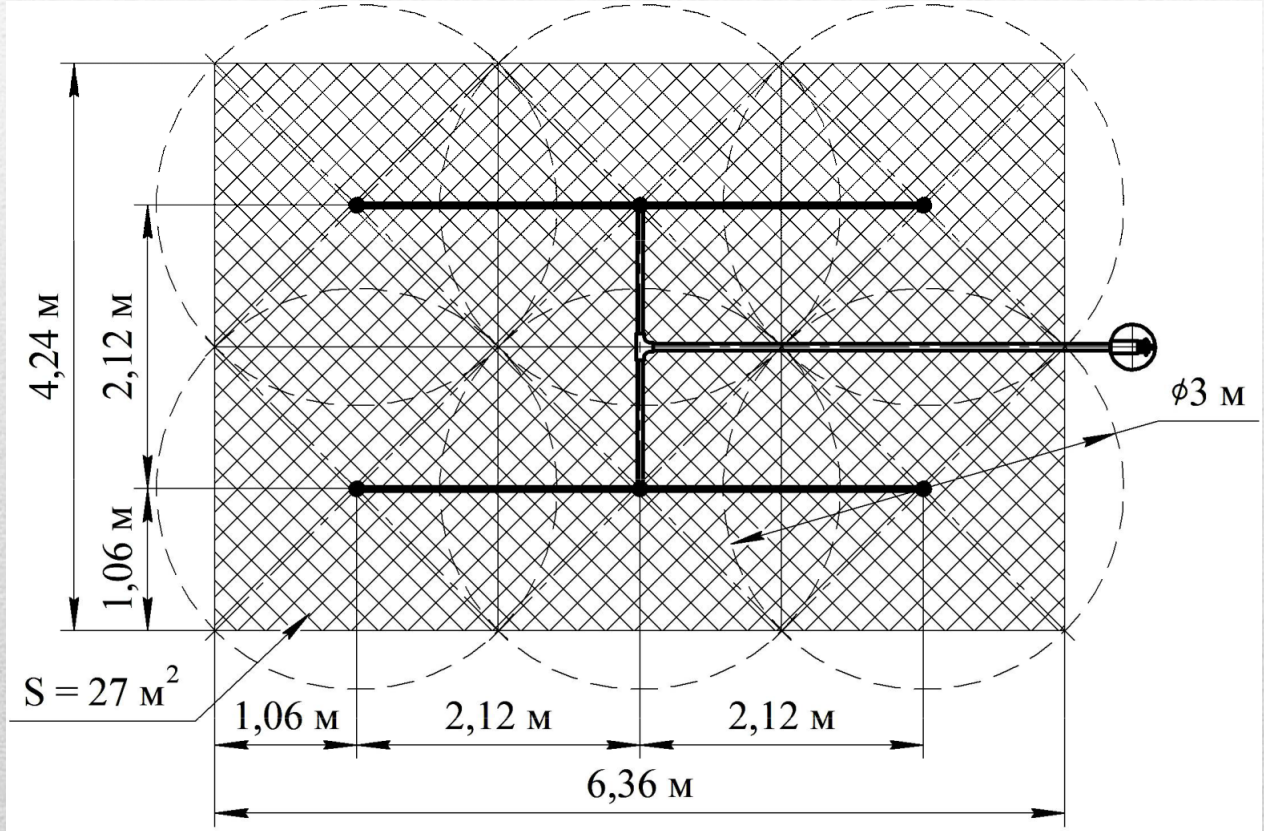

Вариант трубной разводки по вписанным квадратам на 6 насадков-распылителей

Тушение очагов пожара класса А, В при помощи насадков распылителей «ТРВ-Тунгус-S» установленных под углом

www.antifire.org

Противопожарная защита боковой поверхности стеллажа 6-ю насадками-распылителями

Вместо трубной разводки «МУПТВ – 30» может быть оснащен насадком-распылителем «ТРВ-Тунгус-Df», обеспечивающего направленную подачу ОТВ

АКЦИОНЕРНОЕ ОБЩЕСТВО ИСТОЧНИК ПЛЮС www.antifire.org

www.antifire.org

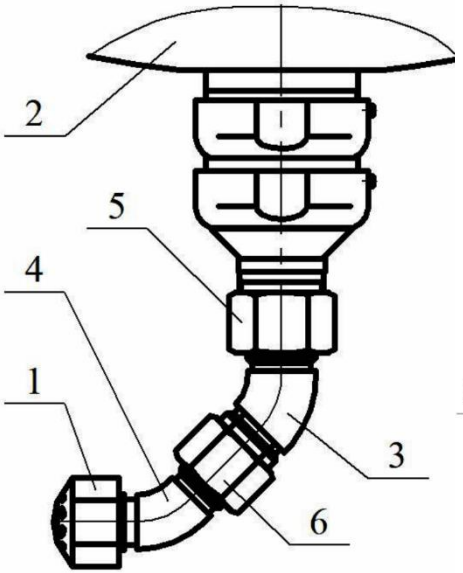

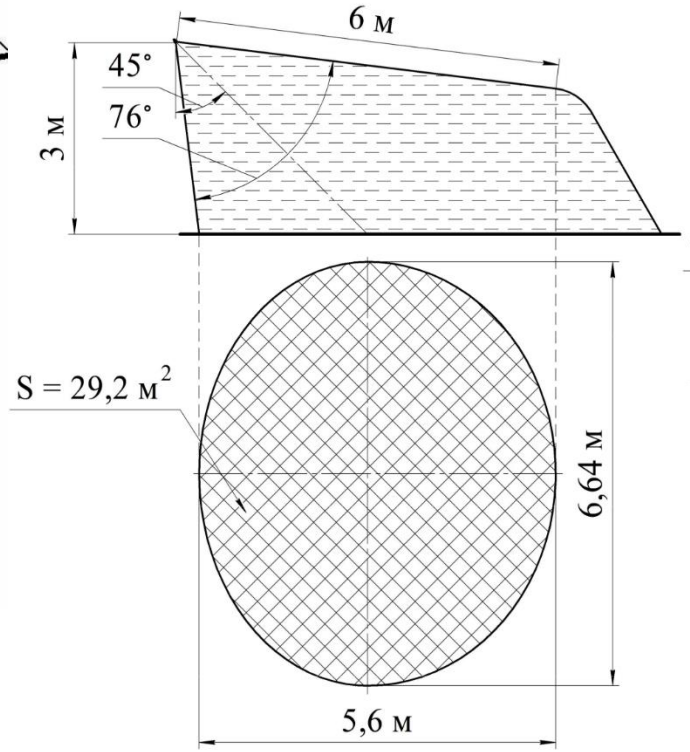

Область орошения на горизонтальной плоскости

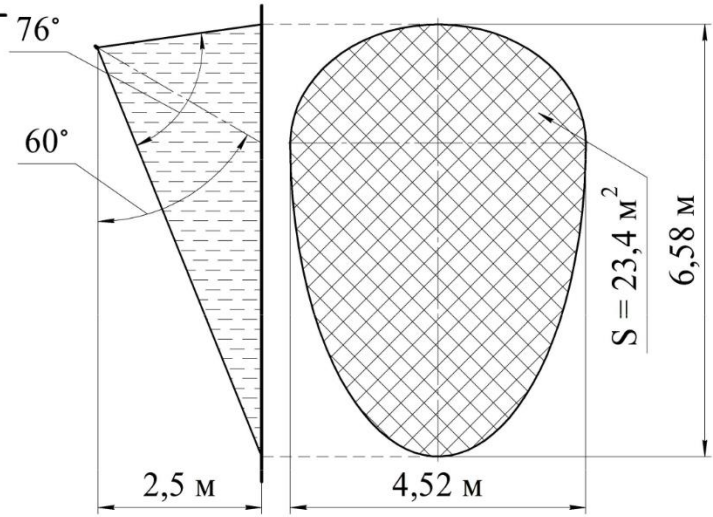

Область орошения на вертикальной плоскости

Испытание МУПТВ-30 по тушению через трубную разводку модельного очага пожара ранга 233В с помощью насадка-распылителя «ТРВ-Тунгус-V»

АКЦИОНЕРНОЕ ОБЩЕСТВО ИСТОЧНИК ПЛЮС www.antifire.org

www.antifire.org

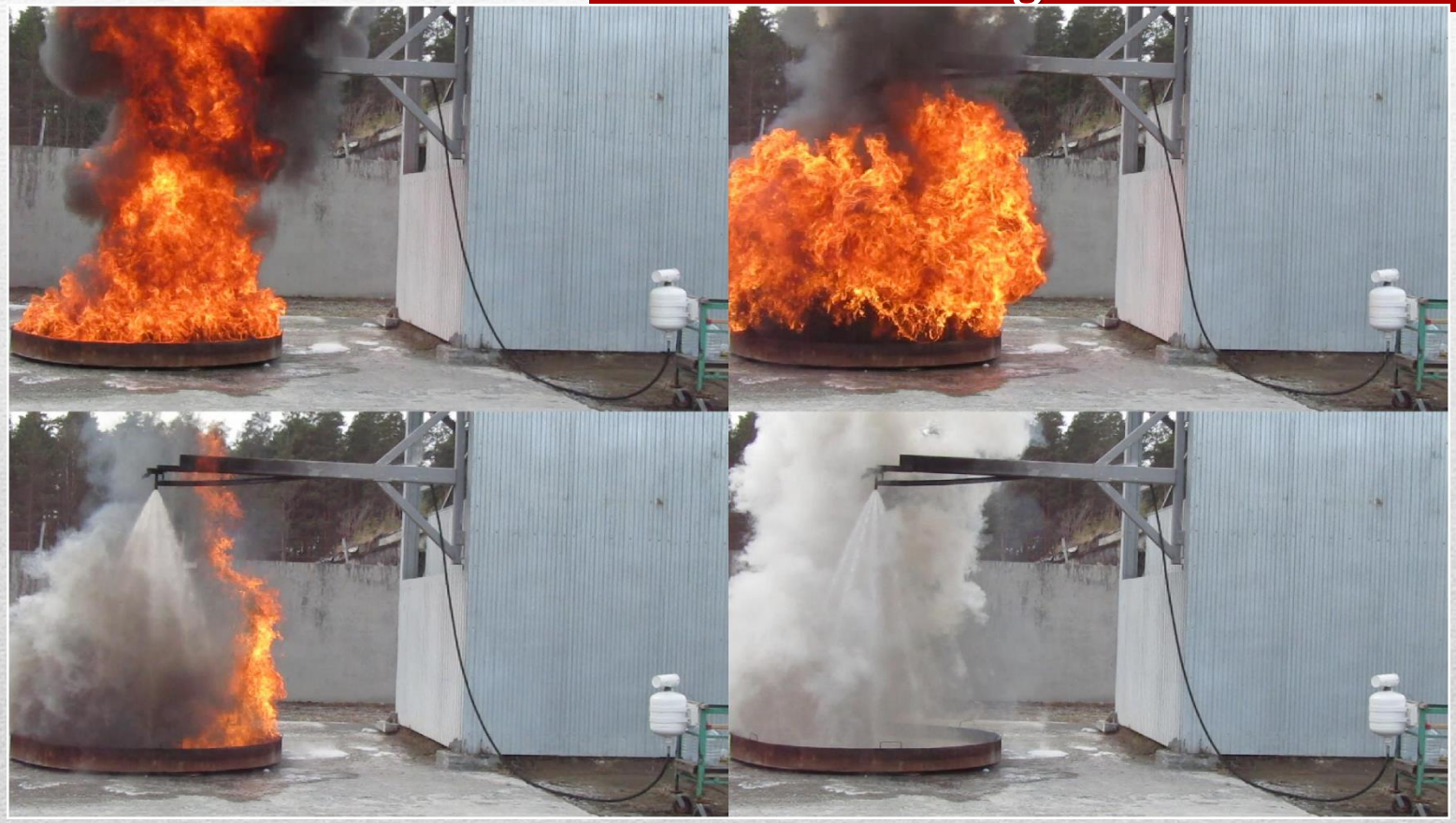

АКЦИОНЕРНОЕ ОБЩЕСТВО
ИСТОЧНИК ПЛЮС
www.antifire.org

СПАСИБО ЗА ВНИМАНИЕ

www.antifire.org